Manual de instrucțiuni al filtrului magnetic

Vă rugăm să citiți cu atenție manualul produsului înainte de instalare și utilizare și să îl păstrați în mod corespunzător

Filtru Magnetic

Manual de instrucțiuni

Următoarele instrucțiuni ajută inginerul să instaleze și să întrețină filtrul magnetic în siguranță și eficient și trebuie să le respecte întotdeauna. Asigurați-vă căexistă o conductă de umplere cu apă în spatele filtrului. În timpul întreținerii, verificați dacă sigiliile capacului sunt uzate. Cea mai bună practică este să înlocuiți sigiliul capacului la fiecare reparație.

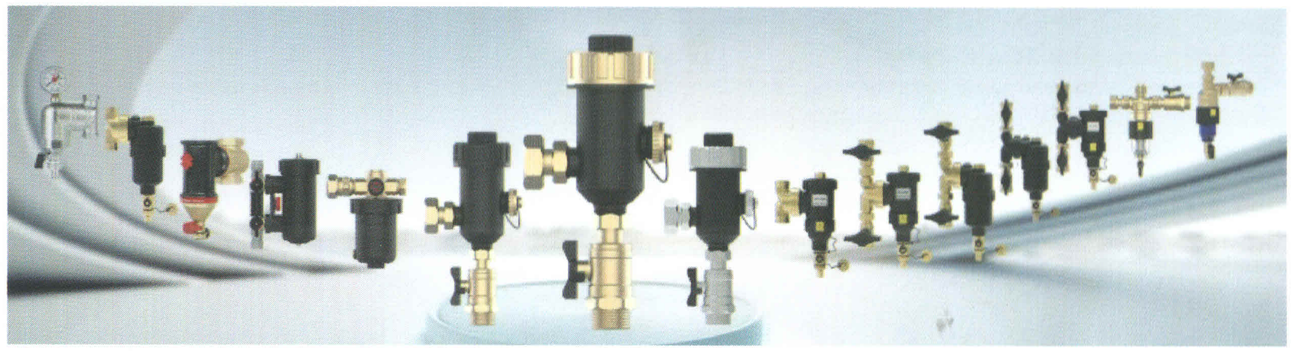

- Filtrul magnetic este special conceput pentru sistemele de încălzire centrală. Acesta poate elimina aproape toate zgurile negre dăunătoare de oxid de fier în suspensie acumulate în toate sistemele de încălzire și poate proteja echipamentele de conducte ale sistemului.

01/ RECOMANDĂRI DE MONTARE

Filtrele pot fi instalate într-o varietate de moduri, de exemplu: să fie instalate în orice loc pe conducta principală. Cu toate acestea, se recomandă să fie instalate după ultimul radiator și înainte de cazan pentru cel mai bun efect de protecție a cazanului.
Notă: Este important să dispuneți de un spațiu de întreținere adecvat atunci când determinați un loc de instalare adecvat.

Locație de instalare recomandată

Sistem de evacuare deschis

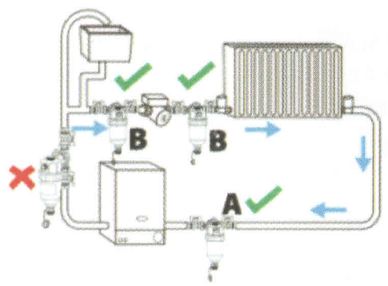

(Figure 1)

Combinație/sistem de etanșare

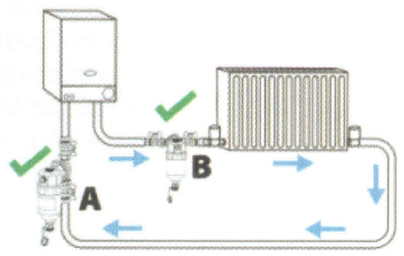

(Figure 2)

În cele două legende de mai sus, locația A este recomandată ca fiind cea mai bună locație pentru instalare. Poziția B este
potrivită pentru conducte cu spațiu îngust.
După spălarea sistemului cu agent de curățare, asigurați-vă că acesta a fost instalat și clătit în conducta de retur a sistemului pentru a obține cel mai bun efect de protecție a cazanului.

02/ INTRODUCEREA STRUCTURII

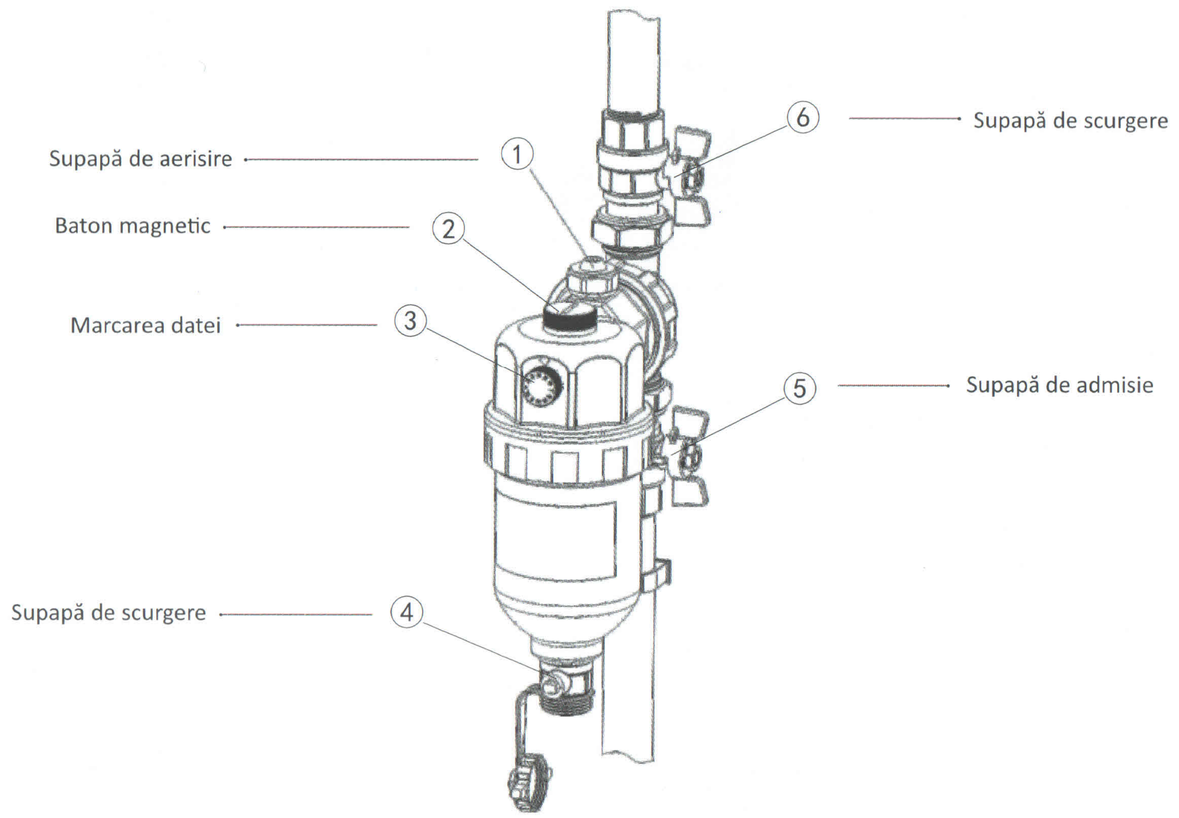

03/ METODA DE INSTALARE

1.Tăiați și îndepărtați partea de țeavă în funcție de lungimea de instalare a produsului
2. Înfășurați materialul de etanșare în jurul filetului de îmbinare
3,S trângeți supapa la țeavă
4.Instalați conexiunea corpului și strângeți-o
5.Reglați unghiul și fixați filtrul
6.A siguraţi-vă că supapa este deschisă, după ce apa a trecut, deschideți orificiul de aerisire pentru evacuar închideți-l.

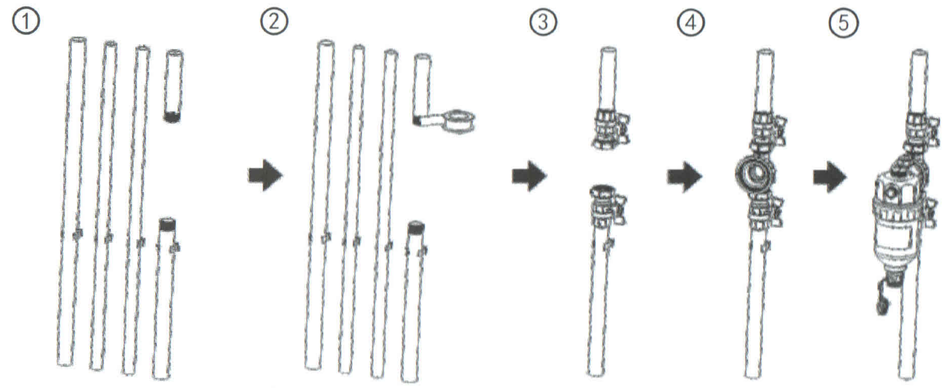

04/ ÎNTREȚINERE

1.Închideți supapa de evacuare
2.Deschideți supapa de scurgere, scoateți bara magnetică
3.Închideți supapa de admisie, scoateți supapa de aerisire, turnați produsul de protecție pentru
4. curățarea conductelor Strângeți supapa de aerisire și deschideți-o; deschideți în același timp supapa de admisie și de evacuare
5.închideți supapa de aerisire.ComuDta ți marcarea datei de întreținere după verificarea completării

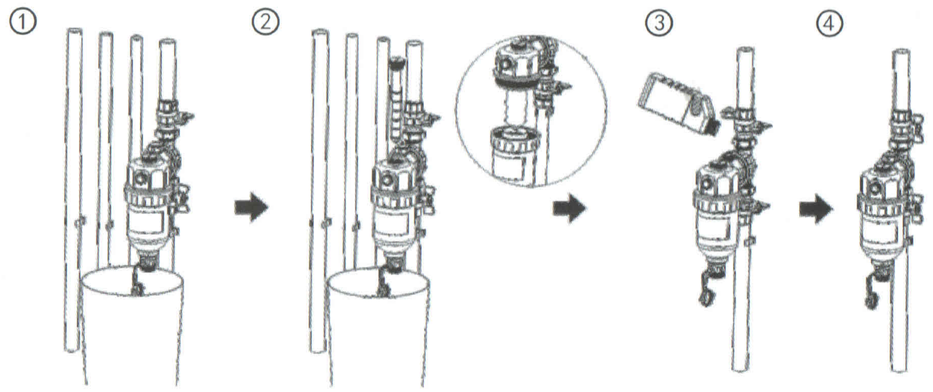

Presiunea maximă de lucru:6bar
Debit:50l/min

Temperatura maximă de congelare: 95 C
Direcția de curgere: urmați curba azow

※Avertisment:

1.Filtrul magnetic conține magneți puternici, trebuie să fie îndepărtat de toate dispozitivele electronice, cardurile bancare și alte dispozitive magnetice.
2. Filtrul magnetic conține magneți puternici și trebuie utilizat întotdeauna cu precauție în cazul persoanelor dotate cu un stimulator cardiac.
3. Filtrul magnetic este un dispozitiv presurizat care trebuie eliberat de presiune înainte de întreținere.
4.D ispozitivul filtrului magnetic poate fi foarte fierbinte în timpul funcționării, fiți atenți.

* Pentru a menține continuitatea împământării în conformitate cu reglementările IEE actuale, trebuie instalate cabluri de împământare adecvate pe țeavă, acolo unde este necesar, pentru a ocoli produsul.